Montageanleitung
für **Topline Kunststoff-Einzeltor** mit Zubehörteilen
nach innen öffnend

Stand: 1/2023

2 Stück 2-dimensional verstellbare Bänder mit Kloben für Alu-Profile
4 Stück Schrauben DIN 571 A2 6 x 40 mm mit Beilagscheiben
1 Stück Rohrrahmenschloss mit 35 mm Dorn mit 5 mm vorstehender Falle (Standard ohne Zylinder), für Tore DIN links und rechts verwendbar

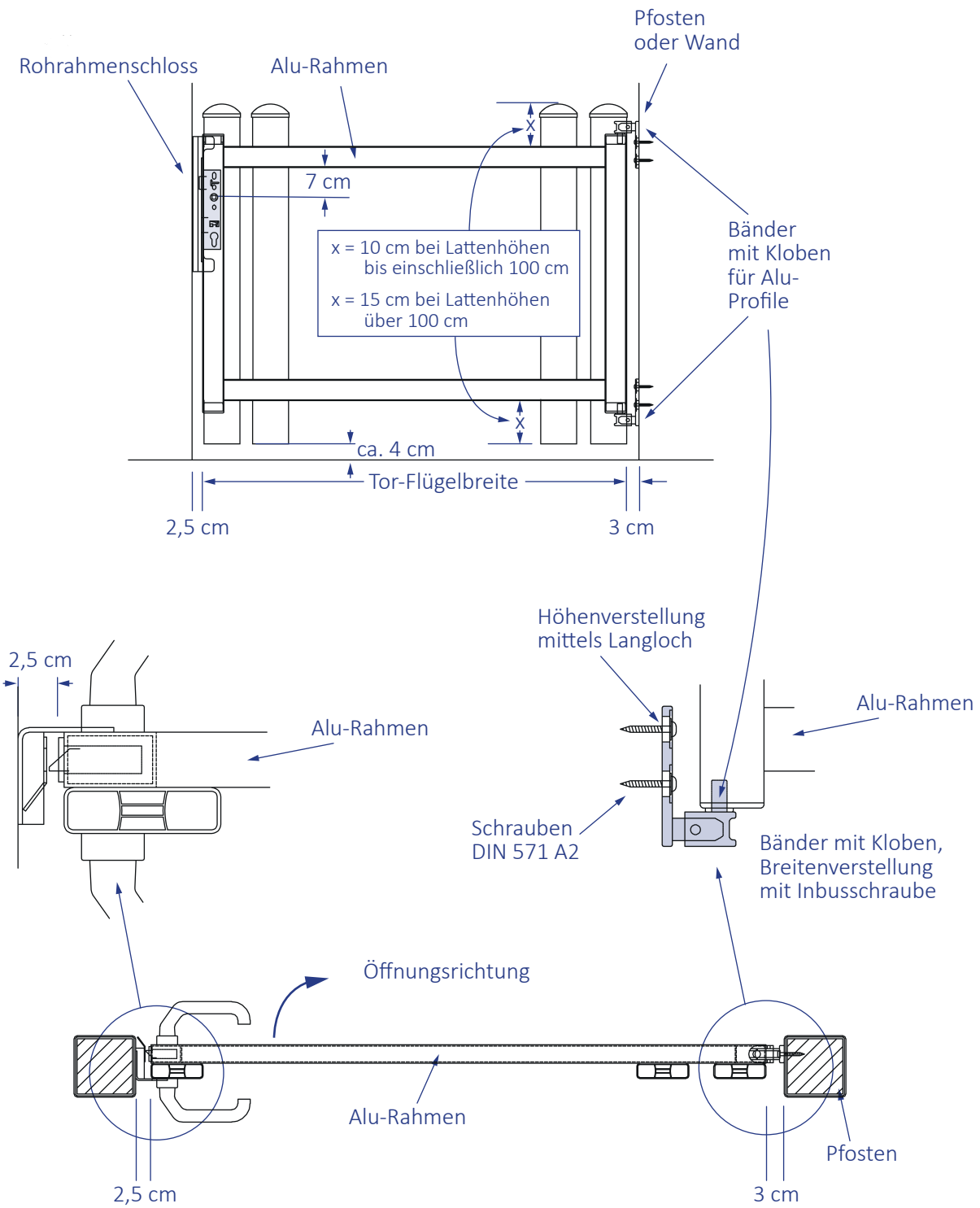

Montageanleitung
für **Topline Kunststoff-Einzeltor** mit Zubehörteilen
nach außen öffnend
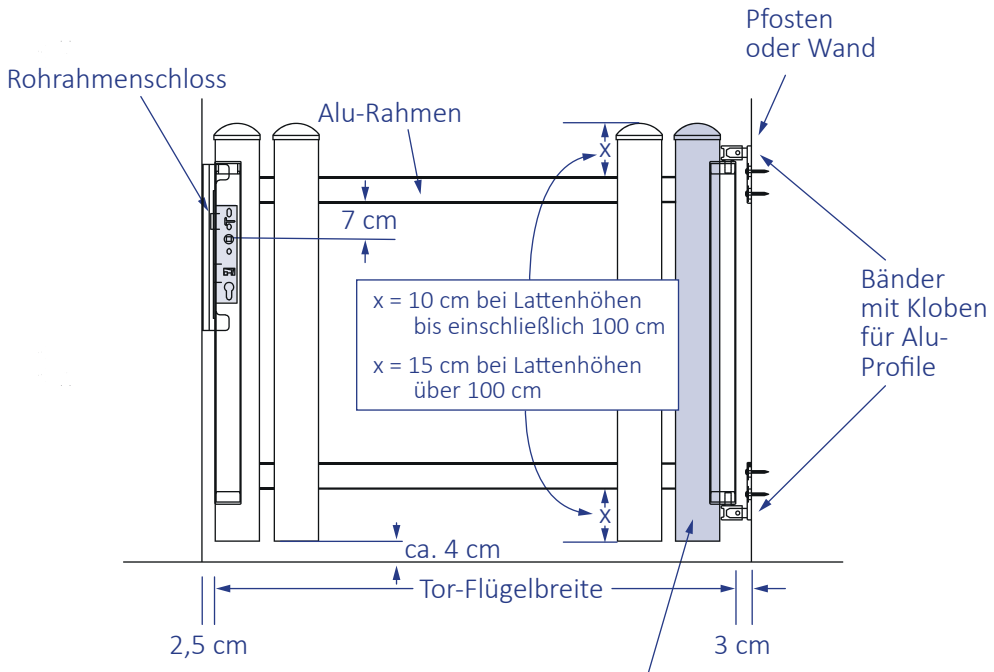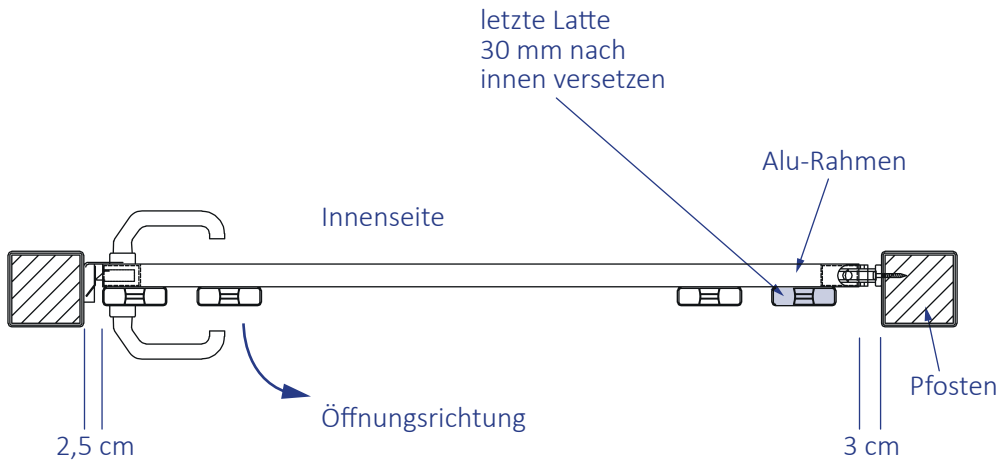
Stand: 1/2023